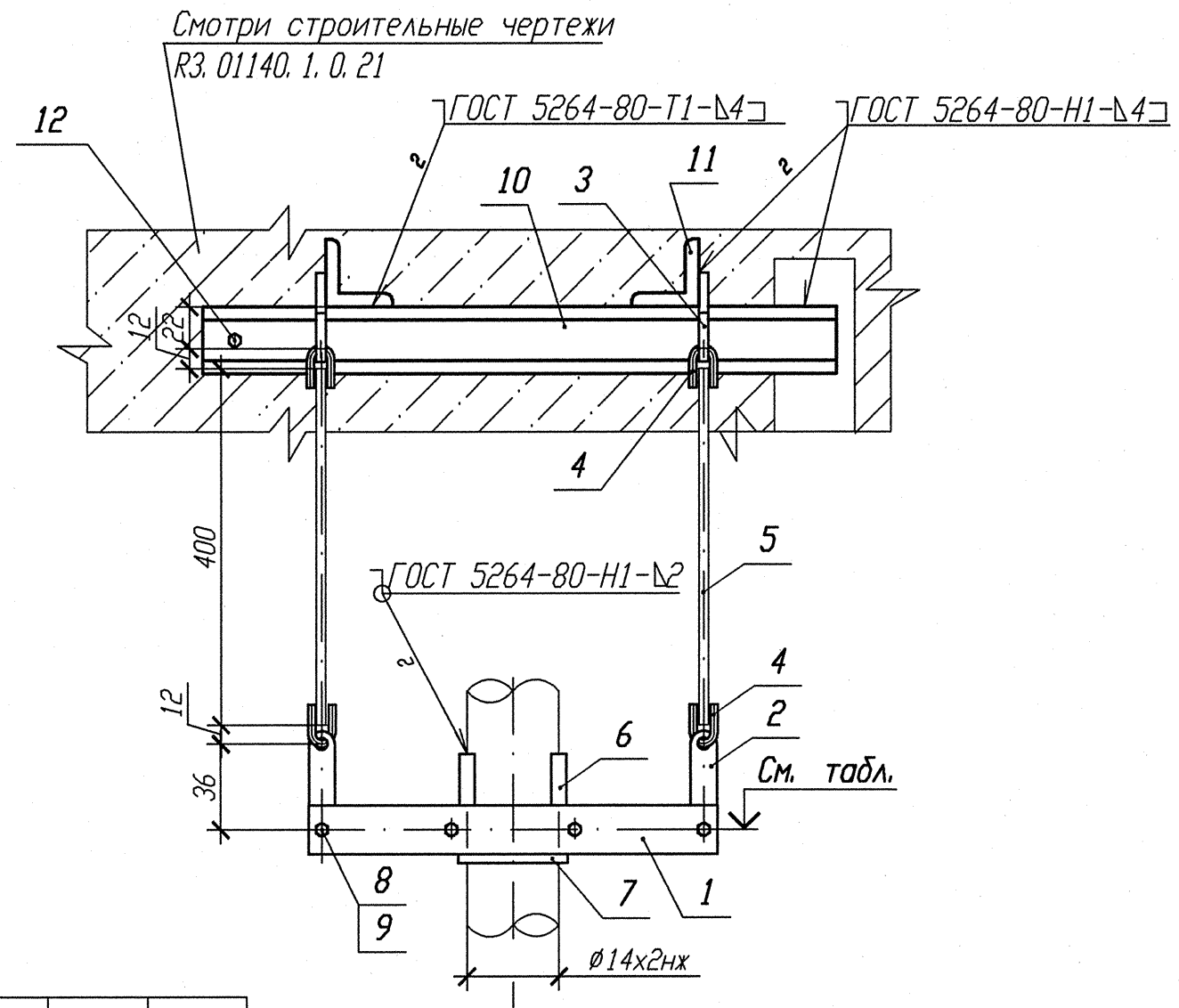

Номер опоры	3TV10Y311	3TV10Y312
Нагрузка на опору Pz(кН)	0, 262	0, 111
Отметка опоры	+16, 299	+16, 134

Деталь поз. 1

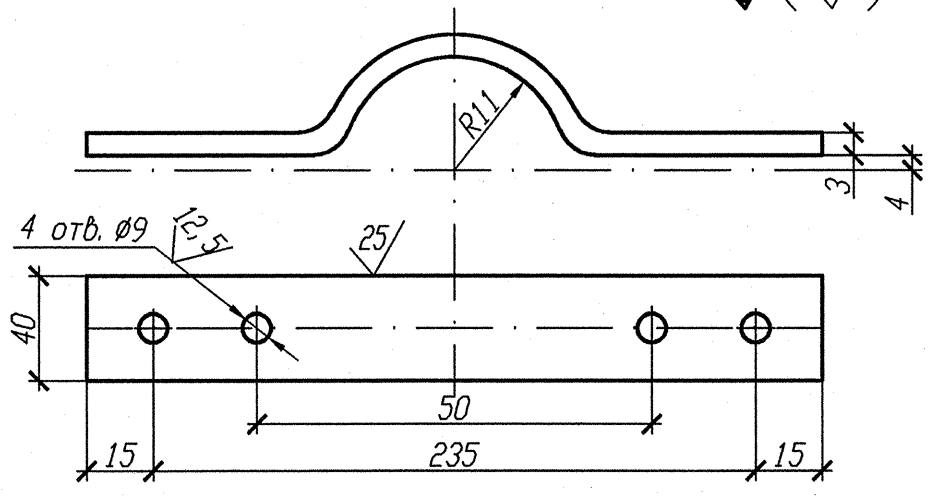

1 Привязку опоры смотри изометрический чертеж 3TV11Z34, 3TV11Z36.
2 Сварку производить по ГОСТ 5264-80.
3 Отметка трубопровода подлежит уточнению в соответствии с уклоном трубопровода.
4 Максимальная нагрузка на опору Р дана с учетом сейсмического воздействия.
5 Спецификация составлена на одну опору.
6 Изготовить два комплекта.
7 Сварку тяги с ушком производить по Л8-522. 000 СБ.
8 Длину поз. 5 уточнить на монтаже.

АРХИВНЫЙ ЭКЗЕМПЛЯР

Спецификация деталей

Поз.	Обозначение	Наименование	Кол.	Материал	Масса, кг ед.	Масса, кг общ.	Приме-чание
1	БК-1998783	Полухомут Лист Б-ПН 3х40х265	2	ОКЗ 60В-4-IV-Ст3сп-сВ ГОСТ 16523-97	0, 26	0, 52	
2	Л8-522. 001	Серьга	2	Б-ПН-0-6 ГОСТ 19903-74 Лист Ст3сп3-сВ ГОСТ 14637-89	0, 05	0, 1	
3	Л8-522. 003	Проушина	2	Б-ПН-0-6 ГОСТ 19903-74 Лист Ст3сп3-сВ ГОСТ 14637-89	0, 08	0, 16	
4	Л8-522. 002	Ушко	4	В1-II-6 ГОСТ 2590-2006 Круг 20-2ГП-М1-ТО ГОСТ 1050-88	0, 02	0, 08	
5	Л8-522. 004-20	Тяга гладкая	2	В1-II-6 ГОСТ 2590-2006 Круг 20-3ГП-М1-ТО ГОСТ 1050-88	0, 09	0, 18	
6	Л8-508. 003-01	Накладка	2	Б-ПН-4 ГОСТ19904-74 Лист 12Х18Н10Т-М5г ГОСТ7350-77	0, 03	0, 06	
7	Л8-511. 002	Прокладка	1	Б-О-ПН-2 ГОСТ19904-74 Лист 12Х18Н10Т-М4г ГОСТ5582-75	0, 02	0, 02	
8	ГОСТ 7798-70	Болт М8-6qх25. 56. 35	4	35 ГОСТ 1050-88	0, 0148	0, 0592	
9	ГОСТ 5915-70	Гайка М8-6Н. 8. 35	8	35 ГОСТ 1050-88	0, 0055	0, 044	
10	ГОСТ 8240-97	Швеллер 10У l=350	1	Вст 3 пс 2-сВ ГОСТ 535-2005	3, 0065	3, 0065	
11	ГОСТ 8509-93	Уголок В- 35х35х4 l=300	2	Ст 3 пс 2-сВ ГОСТ 535-2005	0, 63	1, 26	
12	ГОСТ 28788-90	Болт БСР 6х65 У3	1	Сборный	0, 0319	0, 0319	
	ГОСТ 2246-70	Проволока		СВ-04Х19Н11М3		-	
	ГОСТ 9467-75	Электроды		УОНИИ 13/45		-	
				Итого:		5, 522	

Изм.	Кол. уч.	Лист	Nдок.	Подпись	Дата
Инж. 2к.		Случевская			12.02
Пров. инж. 1к.		Швабинский			12.02
Пров. вед. инж.		Махотина			12.02
Н. контр.		Красноярова			13.02

Инв. N подл. R3. 03732. 1. 0. 13
Лист 191

R3. TV10. 3095. 013. 03. 00. 109

Ростовская АЭС Блок 3

Редукторное отделение
Герметичная часть
Трубопроводы отбора проб
Рр больше 2. 2 МПа

Стадия	Лист	Листов
Р	1	1

Подвеска простая 3TV10Y311, 3TV10Y312

ОАО "НИАЭП" 2013

Взам. инв. N | Подп. и дата | Инв. N подл. R3 03732 1. 0. 13